VS 254/E

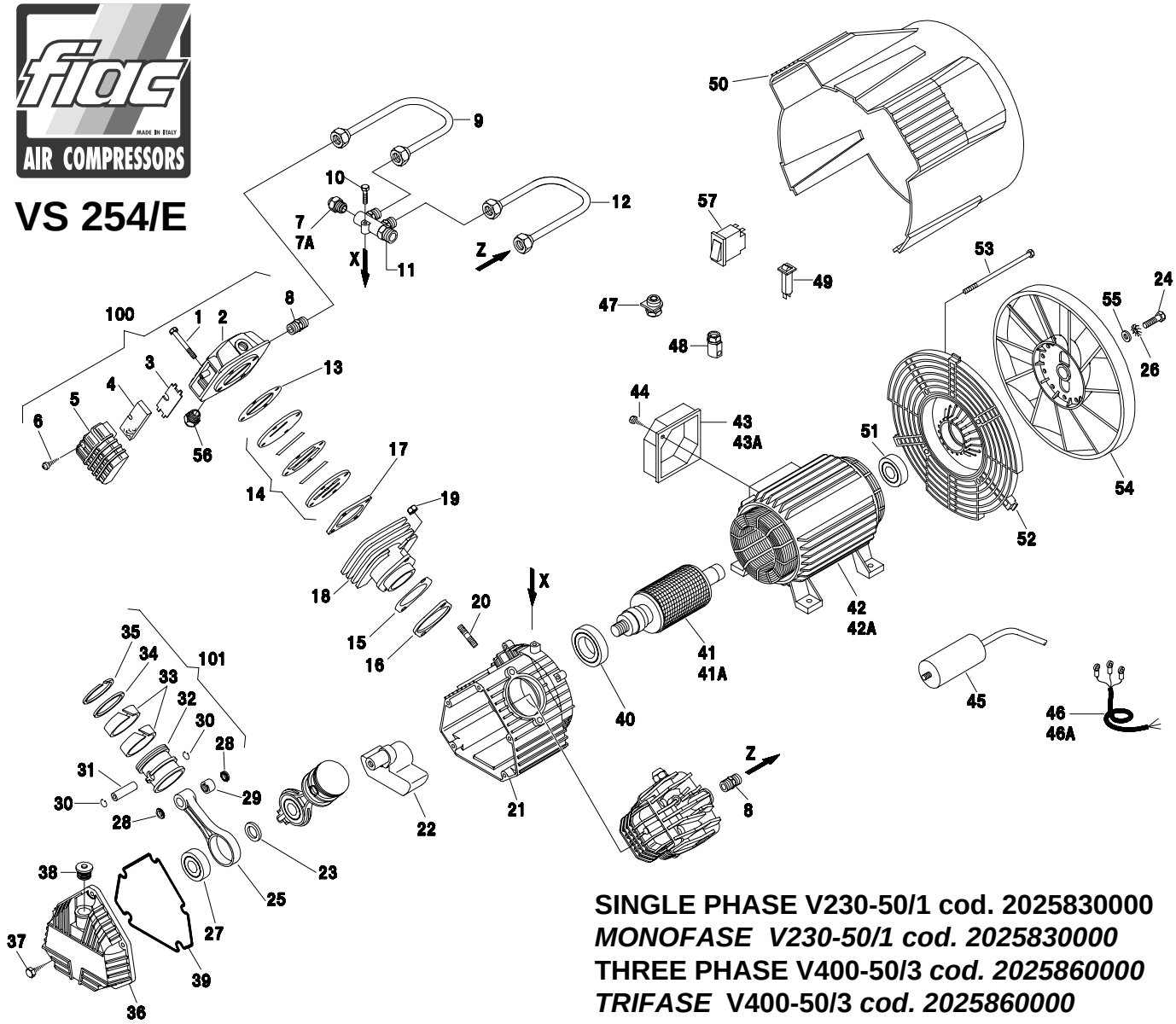

SINGLE PHASE V230-50/1 cod. 2025830000
MONOFASE V230-50/1 cod. 2025830000
THREE PHASE V400-50/3 *cod. 2025860000*
TRIFASE* V400-50/3 *cod. 2025860000

REF. *RIF.*	CODE *CODICE*	QT *QT*	DESCRIPTION *DESCRIZIONE*
1	7011220000	8	Screw - *Vite T.E. M6x40 UNI 5737*
2	7570090000	2	Head - *Testa*
3	7458340000	2	Filter plate - *Piastrina filtro*
4	7210010000	2	Filtering element - *Elemento filtrante*
5	7210180000	2	Intake filter - *Filtro aspirazione*
6	7012100000	2	Screw - *Vite ø 3.9x16 "B" UNI 6954*
7	7196020000	1	START valve - *Valvola START (Monofase)*
7A	7090070000	1	Plug - *Tappo 1/4 M (Trifase)*
8	7081100000	2	Joint - *Raccordo*
9	7237020000	1	Tube sx. - *Tubo sx.*
10	7010120000	1	Screw - *Vite T.C.C.E. M6x25 UNI 5931*
11	7089950000	1	Manifold - *Collettore*
12	7237010000	1	Tube dx. - *Tubo dx.*
13	7078580000	2	Head gasket - *Guarnizione testa*
14	7459510000	2	Valve plate unit - *Gruppo Piastra Valvole*
15	7078380000	2	Cylinder/motor gasket - *Guarnizione cilindro/motore*
16	7062880000	2	Spacer - *Distanziale*
17	7078160000	2	Cylinder/Valve plate gaskets - *Guarnizioni cilindro/piastra valvole*
18	7575350000	2	Cylinder - *Cilindro*
19	7020070000	4	Nut - *Dado M8 UNI 5587*
20	7016240000	4	Stud bolt - *Prigioniero*
21	5070180008	1	Carter - *Carter*
22	5040980008	1	Crank lever - *Manovella*
23	7031190000	1	Ring - *Anello*
24	7011090000	1	Screw - *Vite T.E. M8x20 UNI 5739*
25			
28-29	4190320000	2	Con rod unit - *Gruppo biella*
26	7031010000	1	Washer - *Rondella ø 8 UNI 3703*
27	7060140000	2	Bearing - *Cuscinetto 6204-2RS2-C3-HT22*
30	7041010000	4	Ring - *Anello*
31	7050050000	2	Piston pin - *Spinotto*
32	7220070000	2	Piston - *Pistone*
33			
34-35	4080040000	2	Piston rings - *Kit segmenti*
36	7650010000	1	Carter cover - *Coperchio carter*

REF. *RIF.*	CODE *CODICE*	QT *QT*	DESCRIPTION *DESCRIZIONE*
37	7012180000	5	Screw - *Vite*
38	7181190000	1	Plug - *Tappo a pressione*
39	7078440000	1	Cover gasket - *Guarnizione coperchio carter*
40	7060050000	1	Bearing - *Cuscinetto 6007 2RS*
41	4280780000	1	Single phase rotor - *Indotto monofase*
41A	4280790000	1	Three phase rotor - *Indotto trifase*
42	4013420000	1	Motor - *Motore V230-50/1*
42A	4011340000	1	Motor - *Motore V400-50/3*
43	7382130000	1	Single phase cover - *Coperchio monofase*
43A	7382350000	1	Three phase cover - *Coperchio trifase*
44	7012020000	2	Screw - *Vite ø 3.9x12.7 UNI 6954*
45	7310380000	1	Capacitor - *Condensatore 40 µF*
46	7329900000	1	Single phase cable - *Cavo monofase*
46A	7329870000	1	Three phase cable - *Cavo trifase*
47	7501060000	1	Stretch eliminator - *Bloccacavo*
48	7501050000	1	Stretch eliminator - *Bloccacavo steab*
49	7410750000	1	1ph. thermal protection - *Termica monofase*
50	7150370000	1	Housing - *Carenatura*
51	7060030000	1	Bearing - *Cuscinetto 6204 2RS*
52	7640010000	1	Cover - *Calotta*
53	7015100000	4	Tension rod - *Tirante*
54	7200340000	1	Fan - *Ventola*
55	7038020000	1	Washer - *Rondella ø 8x30x3*
56	7090080000	2	Plug - *Tappo*
57	7410460000	1	3ph. thermal protection - *Termica trifase*
100	4020870000	2	Head Unit - *Gruppo Testa*
101	4191011000	2	Set Con rod/Piston - *Kit Biella/Pistone*

VALID FROM 27/08/2003 - *VALIDO DAL 27/08/2003 (REV.02.H.03)*